AIBA WORKS

ヘヴィーデューティールーフラック

NOSELDA® − Ⅲ

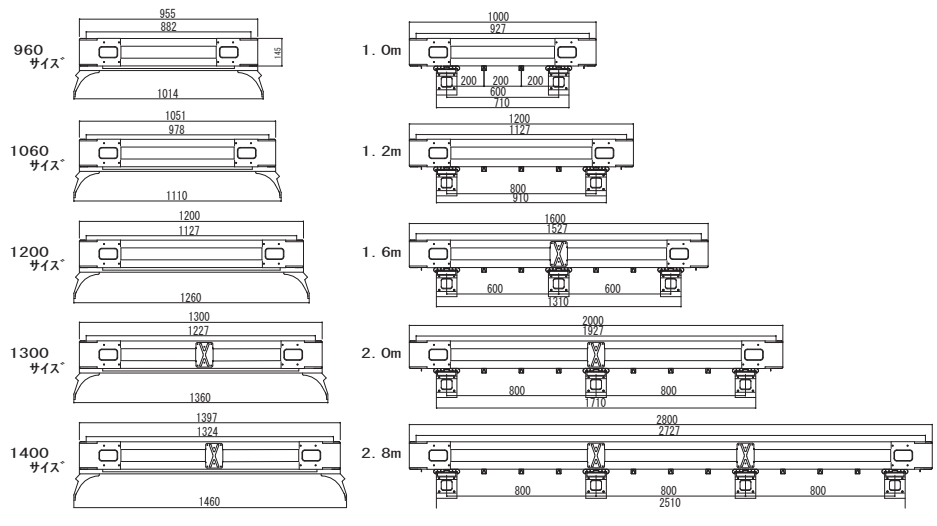

ラックボディは高級感あふれるステンレス製。コーナーのＲを大きくとり
各構成パーツを大型化したボリューム感のあるデザインを採用しました。

■車種別専用タイプ適合価格表

固定脚の項目がルーフレールとなっているものは取付ベースフレームキットを含んだ価格です。

メーカー	車名 タイプ	車名 型式	固定脚（高）	ラックフレーム幅	NOSELDA®−Ⅲ ラック長 1.0m	1.2m	1.6m	2.0m	2.8m	備考
ランドローバー	●ディスカバリー									
	５／３ドア	LJ/LT	ハイ	1400サイズ	¥97,900	¥101,200	¥127,600			
	電動サンルーフ付車	LJ/LT	超ハイ	1400サイズ	¥101,200	¥105,600	¥135,300			
マツダ	●ボンゴ／フォード　スペクトロン／ニッサン　パネット／ミツビシ　デリカバン									
	標準ルーフ	SS/SK	標準	1300サイズ	¥91,300	¥94,600	¥118,800	¥130,900	¥171,600	
	ミドルルーフ	SS/SK	ハイ	1300サイズ	¥95,700	¥99,000	¥124,300	¥136,400	¥178,200	
	ハイルーフ	SS/SK	超ハイ	1300サイズ	¥99,000	¥103,400	¥128,700	¥140,800	¥183,700	
	●ボンゴブローニー／ミツビシ　デリカカーゴ									
		SR/SK	ハイ	1400サイズ			¥127,600	¥139,700	¥183,700	
	●ボンゴフレンディ／フォード　フリーダ									
	標準ルーフ	SG系	標準	1400サイズ	¥94,600	¥97,900	¥122,100	¥134,200		
ミツビシ	●パジェロ									
	メタルトップ ルーフレール付車	V20系	ルーフレール	1200サイズ	¥86,900	¥92,400	¥106,700			ＢＦ-2付
	ミッドルーフ	V40系	標準	1200サイズ	¥88,000	¥92,400	¥118,800	¥128,700		1.6m,2.0m専用フレーム
	キックアップルーフ	V40系	ハイ	1200サイズ	¥92,400	¥95,700	¥124,300	¥135,300		1.6m,2.0m専用フレーム
	ルーフレール装着車	V70系	ルーフレール	1200サイズ		¥92,400	¥106,700			ＢＦ-2付
	ルーフレール装着車	V60系	ルーフレール	1200サイズ		¥92,400				ＢＦ-2付
ニッサン	●キャラバン／ホーミー／ いすゞ　ファーゴ／コモ									
	標準ルーフ	E24	ミドル	1300サイズ	¥93,500	¥96,800	¥121,000	¥133,100	¥173,800	
	標準ルーフ	E25	ミッドロー	1400サイズ	¥94,600	¥97,900	¥122,100	¥134,200	¥176,000	ロング・スーパーロング別設定
	ハイルーフ	E25	専用脚	1300サイズ			¥144,100	¥156,200	¥192,500	
	●サファリ									
	標準ルーフ	Y61	ミッドロー	1300サイズ	¥91,300	¥94,600	¥118,800	¥130,900		
	標準ルーフ	Y60	標準	1300サイズ	¥91,300	¥94,600	¥118,800	¥130,900		
	ハイルーフ	Y60	超ハイ	1300サイズ	¥99,000	¥103,400	¥128,700	¥140,800		
	ルーフレール装着車	Y60	ルーフレール	1200サイズ	¥86,900	¥92,400				ＢＦ-2付
スズキ	●ジムニー									
	バン：ワゴン	SJ30～JA22	ミッドロー	1060サイズ	¥84,700	¥86,900				幌車は取付不可
	パノラミックルーフ	JA71	ハイ	1060サイズ	¥88,000	¥92,400				
	ルーフレール装着車	JB23	ルーフレール	1060サイズ	¥82,500	¥88,000				ＢＦ-ＪＷ付
		JB64	ミッドロー	1300サイズ	¥91,300	¥94,600	¥118,800			
	●ジムニーワイド／シエラ									
	ルーフレール装着車	JB33	ルーフレール	1060サイズ	¥82,500	¥88,000				ＢＦ-ＪＷ付
		JB74	ミッドロー	1300サイズ	¥91,300	¥94,600	¥118,800			
	●エブリイ									
	標準ルーフ	DA64V	ミッドロー	1200サイズ	¥88,000	¥92,400	¥114,400			リヤスポイラー無車用
	ハイルーフ	DA64V	ミドル	1200サイズ	¥91,300	¥94,600	¥116,600			
	ハイルーフ	DA17V	専用脚	1300サイズ	¥104,500	¥107,800	¥137,500			

メーカー	車名 タイプ	車名 型式	固定脚（高）	ラックフレーム幅	NOSELDA®−Ⅲ ラック長 1.0m	1.2m	1.6m	2.0m	2.8m	備考
トヨタ	●ハイエース／レジアスエース									
	標準ルーフ セミミドルルーフ	H50:100系	標準	1300サイズ	¥91,300	¥94,600	¥118,800	¥130,900	¥171,600	
	トリプルムーンルーフ ミドルルーフサンルーフ付	H50:100系	ミドル	1300サイズ	¥93,500	¥96,800	¥121,000	¥133,100	¥173,800	
	ハイルーフ	H100系	専用脚	1200サイズ			¥132,000	¥140,800	¥174,900	
	標準ルーフ	H200系	ミッドロー	1400サイズ	¥94,600	¥97,900	¥122,100	¥134,200	¥176,000	
	ミドルルーフ	H200系	専用脚	1600サイズ			¥180,400	¥198,000	¥249,700	ワイドボディ
	スーパーロングハイルーフ	H200系	ミドル	1400サイズ	¥96,800	¥100,100	¥126,500	¥138,600	¥182,600	ワイドボディ
	●ランドクルーザー２５０									
	ルーフレール装着車	GDJ250:TRJ250	ルーフレール	1200サイズ	¥86,900	¥92,400	¥106,700			ＢＦ-4付ルーフレール装着車用
	●ランドクルーザー１００									
	ルーフレール装着車	HDJ100:UZJ100	ルーフレール	1200サイズ		¥92,400	¥106,700			M/C後シグナス取付不可
	●ランドクルーザー８０									
		FJ80:HDJ81:FZJ80	ミッドロー	1300サイズ	¥91,300	¥94,600	¥122,100	¥134,200		1.6m,2.0m専用フレーム
	●ランドクルーザー１２０プラド									
	ルーフレール装着車	VZJ:RZJ:KDJ120:121	ルーフレール	1200サイズ	¥86,900	¥92,400	¥106,700			ＢＦ-3付ルーフレール装着車用
	●ランドクルーザー９０／９５プラド									
	ショートルーフレール無車	VZJ:RZJ:KZJ:KDJ90	ミッドロー	1200サイズ	¥88,000	¥92,400				
	ショートルーフレール装着車	VZJ:RZJ:KZJ:KDJ90	標準	1200サイズ	¥88,000	¥92,400				ルーフドリップ装着用
	ショートルーフレール装着車	VZJ:RZJ:KZJ:KDJ90	ルーフレール	1200サイズ	¥86,900	¥92,400				ＢＦ-2付ルーフレール装着車用
	ロングルーフレール無車	VZJ:RZJ:KZJ:KDJ95	ミッドロー	1200サイズ	¥88,000	¥92,400	¥119,900			１．６m専用フレーム
	ロングルーフレール装着車	VZJ:RZJ:KZJ:KDJ95	標準	1200サイズ	¥88,000	¥92,400	¥119,900			1.6m専用フレームルーフドリップ装着用
	ロングルーフレール装着車	VZJ:RZJ:KZJ:KDJ95	ルーフレール	1200サイズ	¥86,900	¥92,400	¥106,700			ＢＦ-2付ルーフレール装着車用
	●ランドクルーザー７０／７０プラド									
	メタルトップ２ドア	J70:71	標準	1300サイズ	¥91,300	¥94,600	¥118,800			ＦＲＰトップ車別設定有
	メタルトップ４ドア	J77:78:76	標準	1300サイズ	¥91,300	¥94,600	¥118,800	¥130,900		
	ＦＲＰトップ	HZJ73:74	専用脚	1200サイズ				¥138,600		ＦＲＰドリップ専用金具付
	●ハイラックス　サーフ									
	ルーフレール装着車	N215	ルーフレール	1200サイズ	¥86,900	¥92,400	¥106,700			ＢＦ-3付ルーフレール装着車用
	●コースター									
	ハイルーフ		専用脚	1700サイズ			¥180,400	¥198,000	¥249,700	現行車取付不可
ダイハツ	●ハイゼットカーゴ／ピクシスバン									
	標準ルーフ	S321:331	ミッドロー	1200サイズ	¥88,000	¥92,400	¥118,800			１．６m専用フレーム
	ハイルーフ	S321:331	ミドル	1200サイズ	¥91,300	¥94,600	¥121,000			１．６m専用フレーム
	●ハイゼットカーゴ／アトレー／ピクシス									
		S700:710	ミドル	1300サイズ	¥93,500	¥96,800	¥121,000			デッキバンを除く
ホンダ	●アクティ　バン									
		HH5:HH6	ミドル	1200サイズ	¥91,300	¥94,600	¥116,600			

（価格表はすべて税込価格となっています）

ルーフラック装着・取り扱い上の注意について

■ルーフラックへの積載は、道路運送車両法に準じた範囲内でお願いいたします。積載物が固定されていない、あるいは片寄った積載ですと、走行中の車両の姿勢にも悪影響を与えます。積載は均等に行い、市販のキャリアネットなどを使用して確実に固定して下さい。

積載物の大きさ
長さ：自動車の長さにその１０分の１の長さを加えたもの
幅　：自動車の幅
高さ：３．８ｍからその自動車の積載する場所の高さを減じたもの

■積載量は多くなればなるほど車の重心は高くなり、容量が増すほど空気抵抗が増えます。そのため運転は、急発進、急ブレーキ、急ハンドルスピードの出しすぎを避け、高速道路や未舗装路では速度をおさえて安全運転をお願いいたします。走行時の積載量は５０Ｋｇ（一部車種は３０Ｋｇ）までとして下さい。最大積載量を超えた積載によるルーフの変形などにつきましては、一切責任を負いかねます。

■ビス、ボルト類は定期的に増し締めを行って下さい。特に固定脚と脚カバーとの締め付けがゆるみますと、ルーフラックが脱落するおそれがあります。
又、ゆるみによる振動にルーフパネルのコーキングが剥離し、雨漏れを起こす場合がありますので確実に増し締めを行って下さい。

■ルーフラックの風切り音は、開発段階で時速１００ｋｍ程度までは特に耳ざわりな音が発生しない事を確認しておりますが、車種によるルーフ形状の違いや取り付け位置などにより、音量が大きくなることがありますのでご了承ください。

■ルーフラック装着時には、自動洗車機での洗車はしないで下さい。

■ルーフラックは部品点数が多く、類似した形状のものもあります。組み立て時には、商品に添付されている取り扱い説明書の構成部品表を必ずご確認の上、組み立てを行って下さい。作業にあたっては保護手袋を着用しカーペット等の上で商品にキズがつかないように組み立てを進めて下さい。

◆商品の価格、デザインは予告なく変更する場合があります。　◆当カタログの記載価格は全て税込み価格です。送料、取付費等は含みません。別途必要となります。◆記載されている車名は、それぞれのメーカーの登録商標です。

2025/4
made in JAPAN

２０２５.９.１～　新価格表

（価格は全て税込価格になります。）

メーカー	車名 タイプ	車名 型式	固定脚（高）	ラックフレーム幅	ラック長 1.0m	1.2m	1.6m	2.0m	2.8m	備考
ランドローバー	●ディスカバリー									
	5／3ドア	LJ / LT	ハイ	1400サイズ	¥108,900	¥112,200	¥138,600			
	電動サンルーフ付車	LJ / LT	超ハイ	1400サイズ	¥112,200	¥116,600	¥146,300			
マツダ	●ボンゴ ／ 日産 パネット ／ 三菱 デリカバン									
	標準ルーフ	SS / SK	標準	1300サイズ	¥102,300	¥105,600	¥129,800	¥141,900	¥193,600	
	ミドルルーフ	SS / SK	ハイ	1300サイズ	¥106,700	¥110,000	¥135,300	¥147,400	¥200,200	
	ハイルーフ	SS / SK	超ハイ	1300サイズ	¥110,000	¥114,400	¥139,700	¥151,800	¥205,700	
	●ボンゴブローニー ／ 三菱 デリカカーゴ									
		SR / SK	ハイ	1400サイズ			¥138,600	¥150,700	¥205,700	
	●ボンゴフレンディ ／ フォード フリーダ									
	標準ルーフ	SG系	標準	1400サイズ	¥105,600	¥108,900	¥133,100	¥145,200		
ミツビシ	●パジェロ									
	メタルトップ ルーレール装着車	V20系	ルーフレール	1200サイズ	¥97,900	¥103,400	¥117,700			BF－2付
	ミッドルーフ	V40系	標準	1200サイズ	¥99,000	¥103,400	¥129,800	¥139,700		1.6m/2.0m 専用フレーム
	キックアップルーフ	V40系	ハイ	1200サイズ	¥103,400	¥106,700	¥135,300	¥146,300		1.6m/2.0m 専用フレーム
	ルーフレール装着車	V70系	ルーフレール	1200サイズ		¥103,400	¥117,700			BF－2付
	ルーフレール装着車	V60系	ルーフレール	1200サイズ		¥103,400				BF－2付
ニッサン	●キャラバン ・ ホーミー ／ いすゞ ファーゴ ・ コモ									
	標準ルーフ	E24	ミドル	1300サイズ	¥104,500	¥107,800	¥132,000	¥144,100	¥195,800	
	標準ルーフ	E25	ミッドロー	1400サイズ	¥105,600	¥108,900	¥133,100	¥145,200	¥198,000	ロング/スーパーロング 別設定
	ハイルーフ	E25	専用脚	1300サイズ			¥155,100	¥167,200	¥214,500	
	●サファリ									
	標準ルーフ	Y61	ミッドロー	1300サイズ	¥102,300	¥105,600	¥129,800	¥141,900		
	標準ルーフ	Y60	標準	1300サイズ	¥102,300	¥105,600	¥129,800	¥141,900		
	ハイルーフ	Y60	超ハイ	1300サイズ	¥110,000	¥114,400	¥139,700	¥151,800		
	ルーフレール装着車	Y60	ルーフレール	1200サイズ	¥97,900	¥103,400				BF－2付
スズキ	●ジムニー									
	バン:ワゴン	SJ30～JA22	ミッドロー	1060サイズ	¥95,700	¥97,900				幌車 取付不可
	パノラミックルーフ	JA71	ハイ	1060サイズ	¥99,000	¥103,400				
	ルーフレール装着車	JB23	ルーフレール	1060サイズ	¥93,500	¥99,000				BF－JW付
		JB64	ミッドロー	1300サイズ	¥102,300	¥105,600	¥129,800			
	●ジムニーワイド ／ シエラ									
	ルーフレール装着車	JB33	ルーフレール	1060サイズ	¥93,500	¥99,000				BF－JW付
		JB74	ミッドロー	1300サイズ	¥102,300	¥105,600	¥129,800			
	●エブリイ ／ マツダ スクラム ／ 三菱 ミニキャブ ／ 日産 クリッパーバン									
	標準ルーフ	DA64V	ミッドロー	1200サイズ	¥99,000	¥103,400	¥125,400			
	ハイルーフ	DA64V	ミドル	1200サイズ	¥102,300	¥105,600	¥127,600			
	ハイルーフ	DA17V	専用脚	1300サイズ	¥115,500	¥118,800	¥148,500			

メーカー	車名 タイプ	車名 型式	固定脚（高）	ラックフレーム幅	ラック長 1.0m	1.2m	1.6m	2.0m	2.8m	備考
トヨタ	●ハイエース ／ レジアスエース ／ マツダ ボンゴブローニー									
	標準ルーフ セミミドルルーフ	H50:100系	標準	1300サイズ	¥102,300	¥105,600	¥129,800	¥141,900	¥193,600	
	トリプルムーンルーフ ミドルルーフサンルーフ付	H100系	ミドル	1300サイズ	¥104,500	¥107,800	¥132,000	¥144,100	¥195,800	
	ハイルーフ	H100系	専用脚	1200サイズ			¥143,000	¥151,800	¥196,900	
	標準ルーフ	H200系	ミッドロー	1400サイズ	¥105,600	¥108,900	¥133,100	¥145,200	¥198,000	
	ミドルルーフ	H200系	専用脚	1600サイズ			¥191,400	¥209,000	¥271,700	
	スーパーロングハイルーフ	H200系	ミドル	1400サイズ	¥107,800	¥111,100	¥137,500	¥149,600	¥204,600	
	●ランドクルーザー100									
	ルーフレール装着車	HDJ:UZJ100	ルーフレール	1200サイズ		¥103,400	¥117,700			M／C後 シグナス取付不可
	●ランドクルーザー80									
		FJ:HDJ:FZJ80	ミッドロー	1300サイズ	¥102,300	¥105,600	¥133,100	¥145,200		1.6m/2.0m 専用フレーム
	●ランドクルーザー250									
	ルーフレール装着車	GDJ:TRJ250	ルーフレール	1200サイズ	¥97,900	¥103,400	¥117,700			BF－4付ルーフレール装着用
	●ランドクルーザー120プラド									
	ルーフレール装着車	※※J120:121	ルーフレール	1200サイズ	¥97,900	¥103,400	¥117,700			BF－3付ルーフレール装着用
	●ランドクルーザー90プラド ／ 95プラド									
	ショート ルーフレール無車	※※J90	ミッドロー	1200サイズ	¥99,000	¥103,400				
	ショート ルーフレール装着車	※※J90	標準	1200サイズ	¥99,000	¥103,400				ルーフドリップ装着用
	ショート ルーフレール装着車	※※J90	ルーフレール	1200サイズ	¥97,900	¥103,400				BF－2付ルーフレール装着用
	ロング ルーフレール無車	※※J95	ミッドロー	1200サイズ	¥99,000	¥103,400	¥130,900			1.6m専用フレーム
	ロング ルーフレール装着車	※※J95	標準	1200サイズ	¥99,000	¥103,400	¥130,900		1.6m専用フレーム	ルーフドリップ装着用
	ロング ルーフレール装着車	※※J95	ルーフレール	1200サイズ	¥97,900	¥103,400	¥117,700			BF－2付ルーフレール装着用
	●ランドクルーザー70 ／ 70プラド（GRJ･GDJ除く）									
	メタルトップ 2ドア	J70:71	標準	1300サイズ	¥102,300	¥105,600	¥129,800			FRPトップ車 別設定
	メタルトップ 4ドア	J77:78:76	標準	1300サイズ	¥102,300	¥105,600	¥129,800	¥141,900		
	FRPトップ	J73:74	専用脚	1200サイズ				¥149,600		FRPドリップ専用金具付
	●ハイラックスサーフ									
	ルーフレール装着車	N215	ルーフレール	1200サイズ	¥97,900	¥103,400	¥117,700			BF－3付ルーフレール装着用
	●コースター									
	ハイルーフ		専用脚	1700サイズ			¥191,400	¥209,000	¥271,700	現行車 取付不可
ダイハツ	●ハイゼットカーゴ ／ トヨタ ピクシスバン ／ スバル サンバーバン									
	標準ルーフ	S321：S331	ミッドロー	1200サイズ	¥99,000	¥103,400	¥129,800			1.6m専用フレーム
	ハイルーフ	S321：S331	ミドル	1200サイズ	¥102,300	¥105,600	¥132,000			1.6m専用フレーム
		S700	ミドル	1300サイズ	¥104,500	¥107,800	¥132,000			デッキバンを除く
ホンダ	●アクティ バン									
		HH5: HH6	ミドル	1200サイズ	¥102,300	¥105,600	¥127,600			

2025/9/1

ルーフラック装着・取り扱い上の注意について

■ルーフラックへの積載は、道路運送車両法に準じた範囲内でお願いいたします。積載物が固定されていない、あるいは片寄った積載ですと、走行中の車両の姿勢にも悪影響を与えます。積載は均等に行い、市販のキャリアネットなどを使用して確実に固定して下さい。

積載物の大きさ
長さ：自動車の長さにその１０分の１の長さを加えたもの
幅　：自動車の幅
高さ：３．８ｍからその自動車の積載する場所の高さを減じたもの

■積載量は多くなればなるほど車の重心は高くなり、容量が増すほど空気抵抗が増えます。そのため運転は、急発進、急ブレーキ、急ハンドルスピードの出しすぎを避け、高速道路や未舗装路では速度をおさえて安全運転をお願いいたします。走行時の積載量は５０Ｋｇ（一部車種は３０Ｋｇ）までとして下さい。最大積載量を超えた積載によるルーフの変形などにつきましては、一切責任を負いかねます。

■ビス、ボルト類は定期的に増し締めを行って下さい。特に固定脚と脚カバーとの締め付けがゆるみますと、ルーフラックが脱落するおそれがあります。
又、ゆるみによる振動にルーフパネルのコーキングが剥離し、雨漏れを起こす場合がありますので確実に増し締めを行って下さい。

■ルーフラックの風切り音は、開発段階で時速１００ｋｍ程度までは特に耳ざわりな音が発生しない事を確認しておりますが、車種によるルーフ形状の違いや取り付け位置などにより、音量が大きくなることがありますのでご了承ください。

■ルーフラック装着時には、自動洗車機での洗車はしないで下さい。

■ルーフラックは部品点数が多く、類似した形状のものもあります。組み立て時には、商品に添付されている取り扱い説明書の構成部品表を必ずご確認の上、組み立てを行って下さい。作業にあたっては保護手袋を着用しカーペット等の上で商品にキズがつかないように組み立てを進めて下さい。

◆商品の価格、デザインは予告なく変更する場合があります。　◆当カタログの記載価格は全て税込み価格です。送料、取付費等は含みません。別途必要となります。◆記載されている車名は、それぞれのメーカーの登録商標です。